Լուսավորության երկեղջյուր բարձակով դեկորատիվ հենասյան ընդհանուր տեսքը

(հիմքի պաշտպանիչ բետոնը ցույց տված չէ)

Մ 1:20

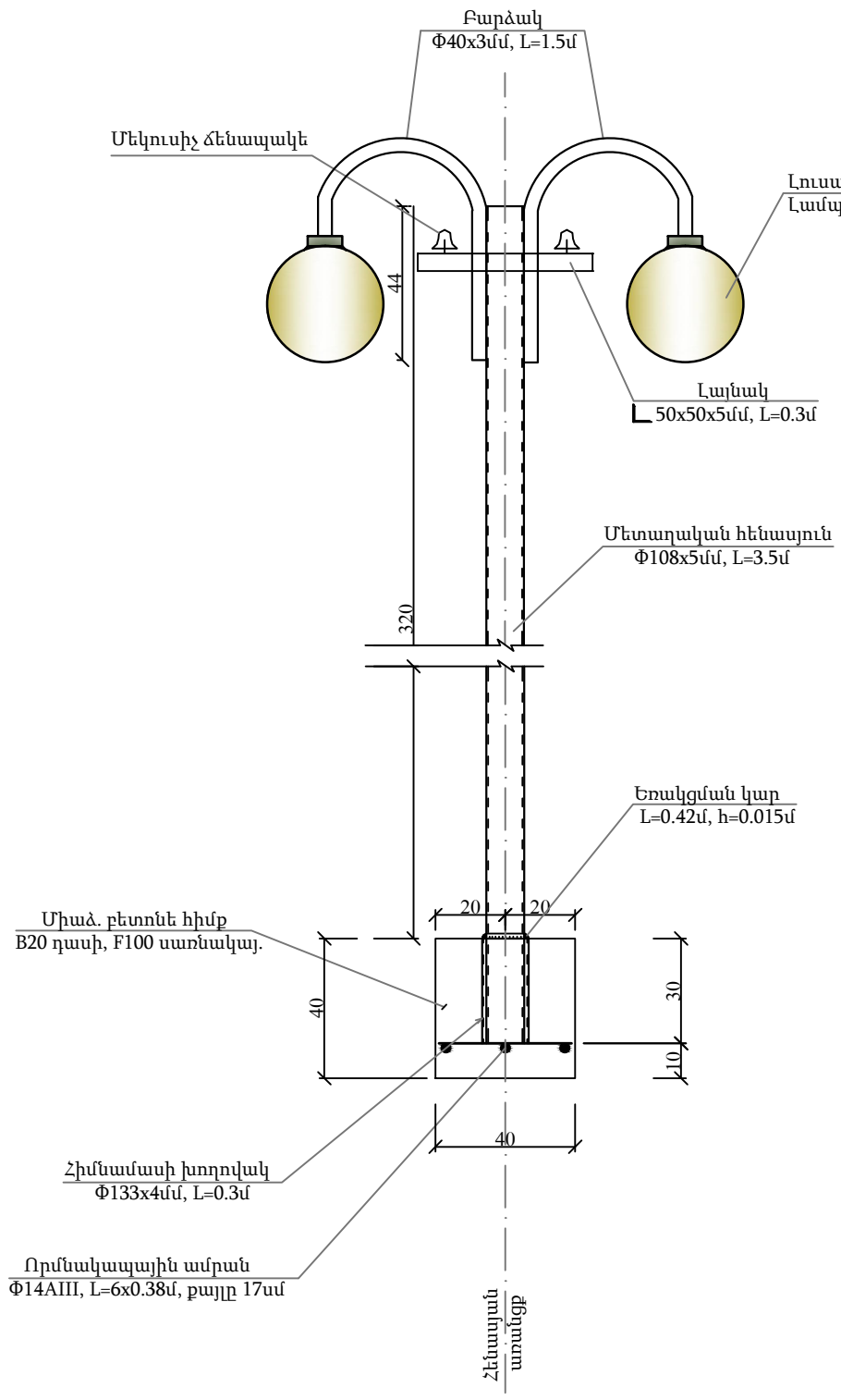

Հիմքի և փոսորակի կտրվածքը

Մ 1:10

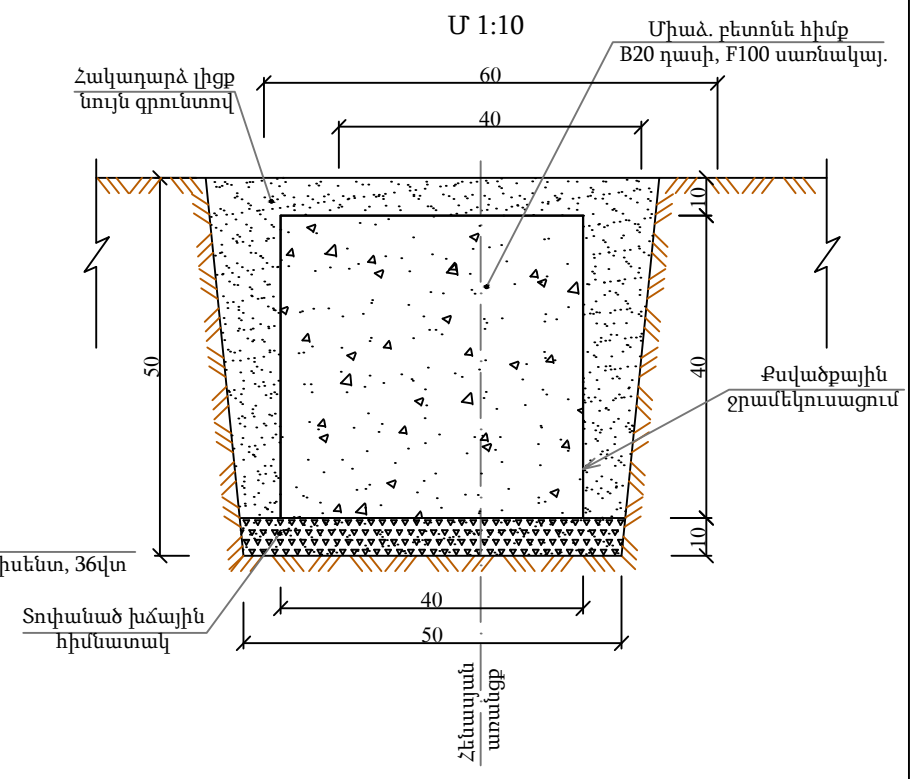

Երկեղջյուր բարձակով հենասյան տեղադրման հիմնական աշխատանքների ծավալները

Հ/հ	Աշխատանքի անվանումը	Չափի միավ.	Քանակ
1.	Փոսորակի փորում ձեռքով:	$մ^3$	0.16
2.	Խճային հիմնատակի տեղադրում և տոփանում h=10սմ:	$մ^3$	0.025
3.	Միաձ. բետոնե հիմքի տեղադրում, B20 դասի:	$մ^3$	0.064
4.	Բետոնե հիմքի ջրամեկուսացում տաք հեղուկ բիտումով:	$մ^2$	0.8
5.	Արմնակապային ամրանի տեղադրում Φ14AIII, l=2.28մ, m=2.76կգ:	հատ	1
6.	Հիմնամասի խողովակի մոնտաժում՝ Φ133x4մմ, L=0.3մ, m=3.82կգ:	հատ	1
7.	Հենասյան մոնտաժում Φ108x4մմ, L=3.5մ, m=35.91կգ:	հատ	1
8.	Բարձակ Φ40x3մմ, L=1.5մ, m=4.11կգ:	հատ	2
9.	Լուսատու գնդիկավոր	հատ	2
10.	Լամպ էներգախնայող լյումինիսենտ, 36վտ	հատ	2
11.	Լայնակ՝ ∟50x50x5մմ, L=0.5մ, m=1.131կգ:	հատ	1
12.	Լուսատուների զրոյակցում:	հատ	1
13.	Հողանցման էլեկտրոդ ∟50x50x5մմ, L=1.5մ, m=5.65կգ:	հատ	0.43
14.	Հողանցման շերտապողպատ 40x4մմ	մ	1.57
15.	Բաժանիչ տոփ:	հատ	1
16.	Լուսատուների լիցքավորում հաղորդալարերով:	հատ	1
17.	Հենասյան ներկում:	$մ^2$	1.187
18.	Գրունտի հակադարձ լիցք ձեռքով:	$մ^3$	0.07
19.	Ավելորդ գրունտի կույտավորում, բարձում ինքնաթափ և տեղափոխում լցակույտ:	$մ^3$	0.09

Հատակագիծ

(հիմքը ցույց տված չէ)

Մ 1:20

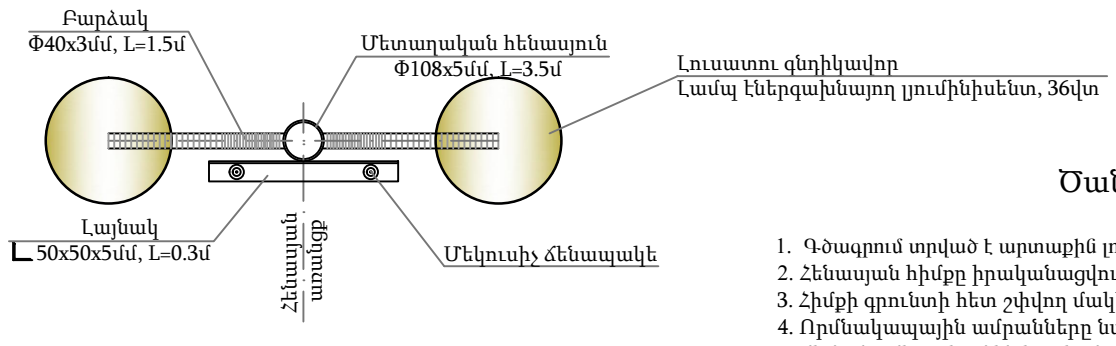

Ծանոթություն

1. Գծագրում տրված է արտաքին լուսավորության երկեղջյուր հենասյան տիպային գծագիրը:
2. Հենասյան հիմքը իրականացվում է B20դասի և F100 սառնակայունությամբ ծանր բետոնից:
3. Հիմքի գրունտի հետ շփվող մակերեսները ջրամեկուսավում է տաք հեղուկ բիտումով:
4. Արմնակապային ամրանները նախատեսված են պարբերական պրոֆիլի Φ14AIII դասի՝ միմյանց միացվում են եռակցման միջոցով, այնուհետև հիմնամասի պողպատե խողովակին Φ133x4մմ, L=0.3մ:
5. Լուսավորության հենասյան կրող խողովակը իրենից ներկայացնում է Φ108x5մմ, L=3.5մ:
6. Հիմքի բետոնի ամրանալուց հետո հենասյունը մոնտաժվում է հիմնամասի խողովակի մեջ և եռակցվում դրան:
7. Չափերը տված են «սմ»-ով:

Արմնակապային ամրան

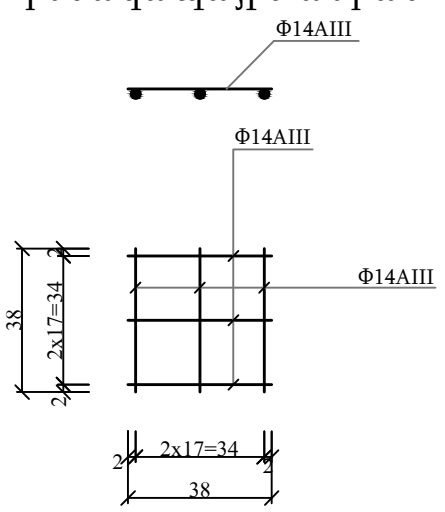

Megametr	Բ. ԵՐԵՎԱՆ, ԷՐԵԲՈՒՆԻ ՎԱՐՉԱԿԱՆ ՇՐՋԱՆ, ՏԻԳՐԱՆ ՄԵԾ 54Ա ՇԵՆՔԻ ԲԱԿԻ ՀԻՄՈՒՆՈՒՐՈՒՄՆ ԱՇԽԱՏԱՆՔՆԵՐ			ՊԱՏՎԵՐ N ԵՔ-ՊԱԱՇՀՖ 14/66	
			ՀԱՄՏԱՐԱԿԵՏԱՇԻՆԱՐԱՐԱԿԱՆ ՄԱՍ	ՓՈՒԼ	ԹԵՐԹ	ԹԵՐԹԵՐ
				ԱՆ	ՃԾ-13	17
ՆԱԽԱԳԾԵՑ	Ա. ՀԱՅՐԱՊԵՏՅԱՆ		ԼՈՒՍԱՎՈՐՈՒԹՅԱՆ ԵՐԿԵՂՋՅՈՒՐ ԲԱՐՁԱԿՈՎ ՀԵՆԱՍՅՈՒՆ	«ՄԵԳԱՄԵՏՐ» ԱՐՄ	